DKN® TECHNOLOGY

XC-210

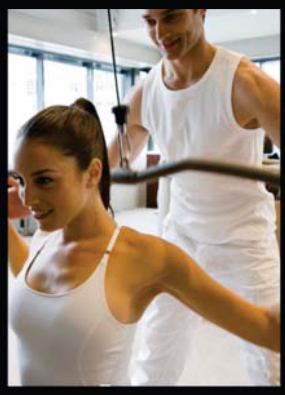

www.dkn-technology.com

IMPORTANT SAFETY NOTICE:
NOTE THE FOLLOWING PRECAUTIONS BEFORE ASSEMBLING OR OPERATING THIS MACHINE.

- ► This exerciser has been tested up to a max. body weight of 150 kg/330 lbs.
- ► Follow carefully the different steps of the assembly instructions.
- ► Use only original parts as delivered.
- ► Before starting the assembly, be sure to check if delivery is complete by using the included parts-list.
- ► For assembly use only suitable tools and ask for assistance with assembly if necessary.
- ► Place the exerciser on an even, non-slippery surface. Because of possible corrosion, the usage of any exerciser in moist areas is not recommended.
- ► This machine is for indoor home use only. This is a class H (Home Use) exerciser and suitable for use in private places where access to the equipment is regulated by the owner (the person who has the legal responsibility).
- ► Before beginning training, remove all objects within a 2-meter radius of the machine.
- ► The free area around the machine shall not be less than 1.5 metres in the direction from which the equipment is accessed. The free area must also include the area for emergency dismount.
- ► Check before the first training and every 2 months that all connecting elements are tight fit and in the correct condition.
- ► Always wear appropriate workout clothing and shoes when exercising.
- ► Replace defective components immediately and/or keep the equipment out of use until repair.
- ► For repairs, use only original spare parts.
- ► In case of repair please ask your dealer for advice.
- ► Avoid the use of aggressive detergents when cleaning.
- ► Ensure that training starts only after correct assembly and inspection.
- ► For all adjustable parts be aware of the maximum positions to which they can be adjusted/tightened to.
- ► This exerciser is designed for adults. Ensure that children use the exerciser only under the supervision of an adult.
- ► This machine may only be used by one person at a time.
- ► Disabled persons should not use this machine without a qualified person or physician in attendance.
- ► Ensure that those present are aware of possible hazards, e. g. movable parts during training.
- ► Warning: incorrect/excessive training can cause health injuries.
- ► Please follow the advice for correct training as detailed in training instructions.
- ► Read all instructions before using the rowing machine.

WARNING! Consult your physician before starting with any exercise program. He can advise on the kind of training and which impact is suitable.

WARNING! This machine is not suitable for therapeutic or medical purpose.

WARNING! Over exercising may result in serious injury or death. If you experience dizziness, nausea, chest pain, or any other abnormal symptoms STOP EXERCISING IMMEDIATELY AND CONSULT A PHYSICIAN WITHOUT DELAY.

WARNING! Inappropriate use of this machine such as while under the influence of drugs or alcohol, not in line with instructions or excessive usage, may result serious injury or death.

WARNING! Incorrect/excessive training may cause health injuries.

- ► The owner’s manual is only for customers’ reference.
- ► The supplier cannot guarantee for mistakes occurring due to translation or change in technical specification of the product.
- ► DKN-Technology ASSUMES NO RESPONSIBILITY FOR PERSONAL INJURY OR PROPERTY DAMAGE SUSTAINED BY OR THROUGH THE USE OF THIS PRODUCT.

Οδηγίες Ασφαλείας

ΣΗΜΑΝΤΙΚΕΣ ΣΗΜΕΙΩΣΕΙΣ ΑΣΦΑΛΕΙΑΣ: ΠΑΡΑΚΑΛΟΥΜΕ ΔΩΣΤΕ ΠΡΟΣΟΧΗ ΣΤΑ ΑΚΟΛΟΥΘΑ ΠΡΟΛΗΠΤΙΚΑ ΜΕΤΡΑ, ΠΡΙΝ ΣΥΝΑΡΜΟΛΟΓΗΣΕΤΕ Ή ΧΡΗΣΙΜΟΠΟΙΗΣΕΤΕ ΤΟ ΜΗΧΑΝΗΜΑ.

- ► Αυτό το όργανο έχει ελεγχθεί μέχρι μέγιστο βάρος χρήστη 150kg/330lbs.
- ► Ακολουθήστε προσεκτικά τα διάφορα βήματα των οδηγιών συναρμολόγησης.
- ► Χρησιμοποιήστε μόνο τα αυθεντικά μέρη που σας παραδόθηκαν.
- ► Πριν ξεκινήσετε την συναρμολόγηση, βεβαιωθείτε ότι η παράδοση είναι ολοκληρωμένη, χρησιμοποιώντας την περιλαμβανόμενη λίστα μερών.
- ► Για την συναρμολόγηση, χρησιμοποιήστε μόνο τα κατάλληλα εργαλεία και ζητήστε βοήθεια στην συναρμολόγηση, εάν χρειαστεί.
- ► Τοποθετείστε το όργανο επάνω σε μια ισορροπημένη και αντιολισθητική επιφάνεια. Λόγω πιθανής διάβρωσης, δεν συνίσταται η χρήση του διαδρόμου σε σημεία με υγρασία.
- ► Αυτό το μηχάνημα προορίζεται για εσωτερική χρήση, εντός οικίας. Είναι κατάλληλο για οικιακή χρήση, σε οικίες όπου η πρόσβαση στον εξοπλισμό εποπτεύεται από τον ιδιοκτήτη (το άτομο που φέρει νομική ευθύνη).
- ► Προτού ξεκινήσετε την άσκηση, αφαιρέστε όλα τα αντικείμενα σε ακτίνα 2 μέτρων από το μηχάνημα.
- ► Η ελεύθερη/κενή περιοχή γύρω από το μηχάνημα, δεν θα πρέπει να είναι μικρότερη από 1.5 μέτρα προς κάθε κατεύθυνση από όπου υπάρχει πρόσβαση στο μηχάνημα. Η ελεύθερη/κενή περιοχή θα πρέπει επίσης να περιλαμβάνει τον χώρο επείγοντος κατεβάσματος.
- ► Ελέγξτε πριν την πρώτη χρήση και κάθε 2 μήνες, ότι όλα συνδετικά στοιχεία είναι σωστά συνδεδεμένα και σε καλή κατάσταση.
- ► Κατά την άσκηση, φοράτε πάντα κατάλληλο αθλητικό ρουχισμό και υποδήματα.
- ► Αντικαταστήστε άμεσα τα ελαττωματικά μέρη και/ή κρατήστε τον εξοπλισμό εκτός χρήσης έως ότου επισκευαστεί.
- ► Για επισκευές, χρησιμοποιήστε μόνο αυθεντικά ανταλλακτικά.
- ► Σε περίπτωση επισκευής, παρακαλούμε απευθυνθείτε στον προμηθευτή σας για συμβουλές.
- ► Αποφύγετε την χρήση πολύ ισχυρών απορρυπαντικών κατά τη διάρκεια του καθαρίσματος.
- ► Βεβαιωθείτε ότι η άσκηση ξεκινά έπειτα από σωστή συναρμολόγηση και έλεγχο.
- ► Για όλα τα ρυθμιζόμενα μέρη, ενημερωθείτε για τα μέγιστα επίπεδα που μπορούν να ρυθμιστούν/σφιχθούν.
- ► Αυτός ο εξοπλισμός προορίζεται για ενήλικες. Βεβαιωθείτε ότι τα παιδιά χρησιμοποιούν τον εξοπλισμό αποκλειστικά υπό την επίβλεψη κάποιου ενήλικα.
- ► Το όργανο αυτό μπορεί να χρησιμοποιηθεί μόνο από ένα άτομο τη φορά.
- ► Άτομα με αναπηρία δεν θα πρέπει να χρησιμοποιούν το όργανο αυτό, χωρίς την επίβλεψη ειδικευμένων προσώπων ή γιατρών.
- ► Βεβαιωθείτε ότι οι παρόντες είναι ενήμεροι για πιθανούς κινδύνους, π.χ. κινούμενα μέρη κατά τη διάρκεια της χρήσης.
- ► ΠΡΟΣΟΧΗ: λανθασμένη/υπερβολική άσκηση μπορεί να προκαλέσει τραυματισμούς και προβλήματα υγείας.
- ► Παρακαλούμε ακολουθείστε τις συμβουλές σωστής άσκηση, όπως περιγράφονται λεπτομερώς στις οδηγίες άσκησης.
- ► Διαβάστε όλες τις οδηγίες πριν από την χρήση.

ΠΡΟΣΟΧΗ! Συμβουλευτείτε το γιατρό σας προτού ξεκινήσετε οποιοδήποτε πρόγραμμα άσκησης. Μπορεί να σας συμβουλέψει στο ποιο είδος άσκησης είναι κατάλληλο.

ΠΡΟΣΟΧΗ! Αυτό το όργανο δεν είναι κατάλληλο για θεραπευτικούς ή ιατρικούς σκοπούς.

ΠΡΟΣΟΧΗ! Η υπερβολική άσκηση μπορεί να οδηγήσει σε τραυματισμούς ή θάνατο. Εάν παρουσιάσετε ζαλάδα, ναυτία, πόνους στο στήθος, ή οποιαδήποτε άλλα ασυνήθη συμπτώματα ΣΤΑΜΑΤΗΣΤΕ ΑΜΕΣΩΣ ΤΗΝ ΑΣΚΗΣΗ ΚΑΙ ΣΥΜΒΟΥΛΕΥΤΕΙΤΕ ΓΙΑΤΡΟ ΔΙΧΩΣ ΚΑΘΥΣΤΕΡΗΣΗ.

ΠΡΟΣΟΧΗ! Ακατάλληλη χρήση του οργάνου, όπως υπό την επιρροή ναρκωτικών ή αλκοόλ, άσκηση αντίθετη στις οδηγίες, ή υπερβολική χρήση, μπορεί να οδηγήσει σε σοβαρούς τραυματισμούς ή θάνατο.

ΠΡΟΣΟΧΗ! λανθασμένη/υπερβολική άσκηση μπορεί να προκαλέσει τραυματισμούς και προβλήματα υγείας.

- ► Το εγχειρίδιο χρήστη είναι μόνο για παραπομπή των πελατών.
- ► Ο προμηθευτής δεν μπορεί να εγγυηθεί για λάθη που συμβαίνουν λόγω της μετάφρασης ή της αλλαγής στις τεχνικές λεπτομέρειες του προϊόντος.
- ► Η DKN-Technology ΔΕΝ ΑΝΑΛΑΜΒΑΝΕΙ ΤΗΝ ΕΥΘΥΝΗ ΓΙΑ ΠΡΟΣΩΠΙΚΟΥΣ ΤΡΑΥΜΑΤΙΣΜΟΥΣ Ή ΖΗΜΙΕΣ/ ΚΑΤΑΣΤΡΟΦΗ ΠΕΡΙΟΥΣΙΑΣ ΠΟΥ ΠΡΟΚΛΗΘΗΚΕ ΑΠΟ ΤΗΝ ΧΡΗΣΗ ΤΟΥ ΠΡΟΪΟΝΤΟΣ ΑΥΤΟΥ.

Επισκόπηση προϊόντος

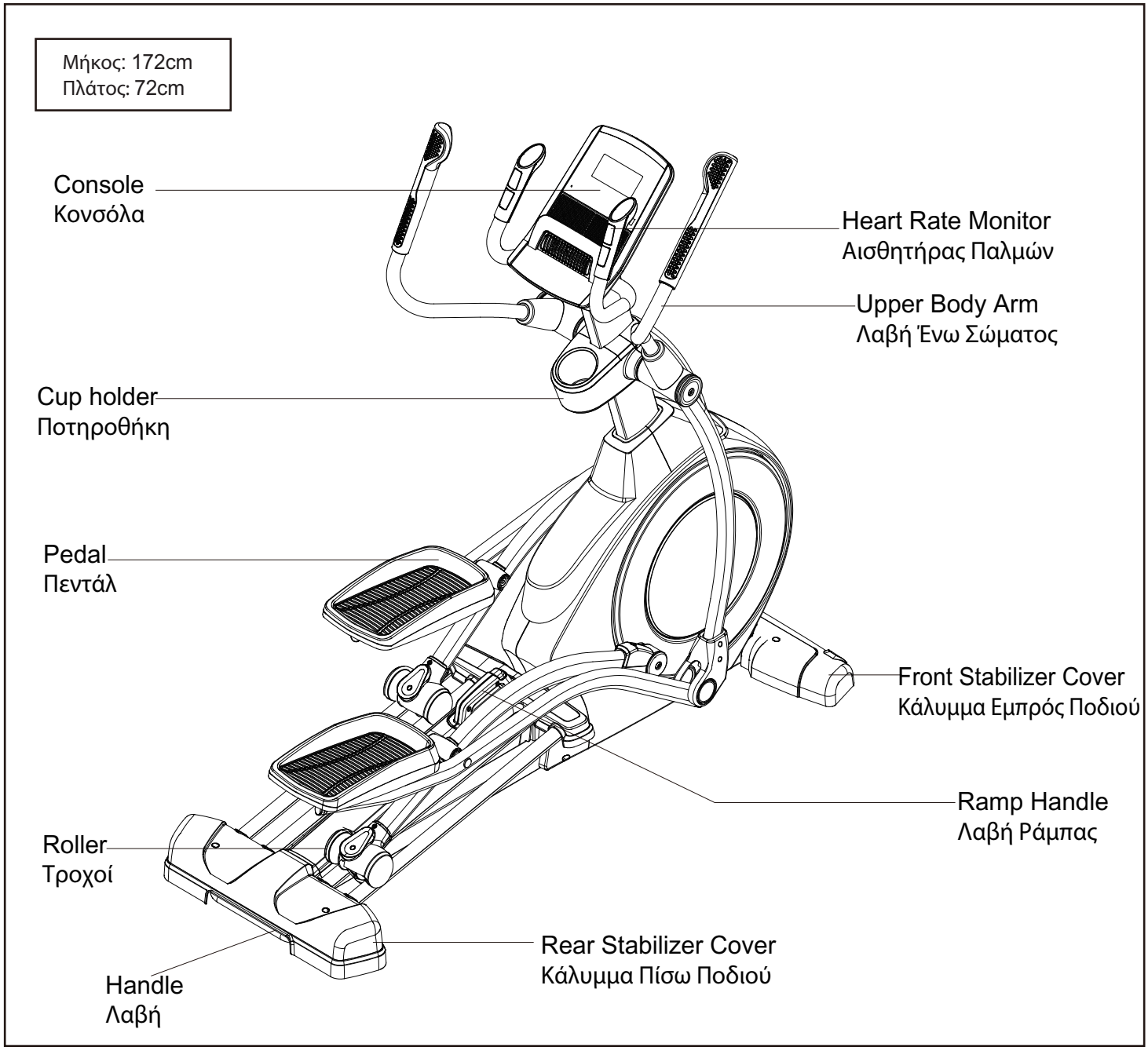

Λίστα Εξαρτημάτων

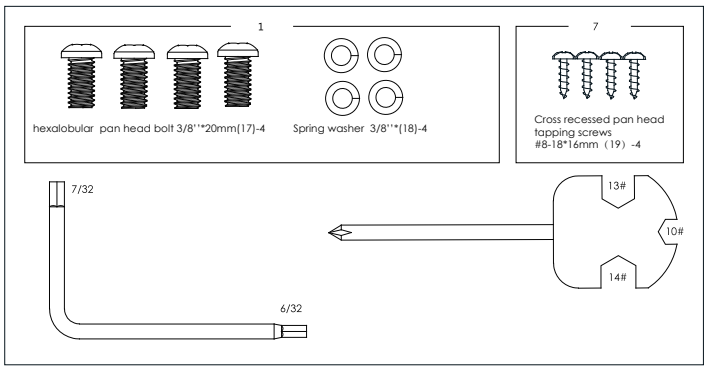

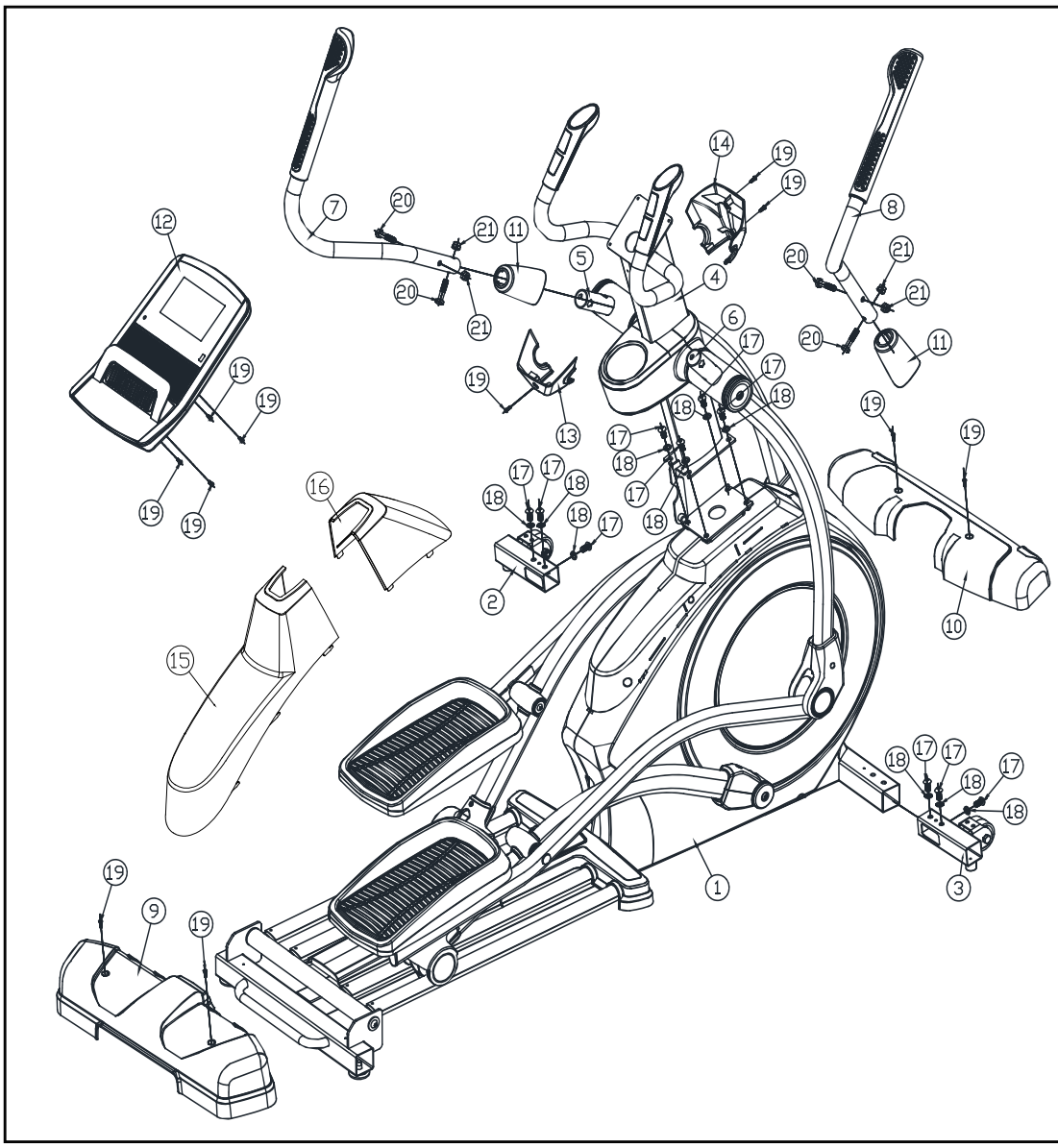

No.	Name	Qty
1	Frame	1
2	Left extension stabilizer	1
3	Right extension stabilizer	1
4	Upright	1
5	Left Upper Body Leg	1
6	Right Upper Body Leg	1
7	left Upper Body Arm	1
8	Right Upper Body Arm	1
9	Rear Stabilizer Cover	1
10	Front Stabilizer Cover	1
11	Arm cover	2
12	Console	1
13	Rear console cover	1
14	Front console cover	1
15	Shield Cover	1
16	Shield Cover Cap	1
17	Button head screw	10
18	Split washer	10
19	self-tapping screw	11
20	hexagon screw	4
21	Lock nut	4

Προτού ξεκινήσετε την συναρμολόγηση, διαβάστε προσεκτικά τις ακόλουθες πληροφορίες και οδηγίες:

- Η συναρμολόγηση απαιτεί δύο άτομα.
- Αποσυσκευάστε το κουτί και προετοιμάστε όλα τα εξαρτήματα που απεικονίζονται παραπάνω, ελέγχοντας για να βεβαιωθείτε ότι συμπεριλαμβάνονται όλα.
- Τοποθετήστε όλα τα μέρη σε καθαρό χώρο και αφαιρέστε τα υλικά συσκευασίας.
- Μην απορρίψετε τα υλικά συσκευασίας μέχρις ότου ολοκληρωθεί η συναρμολόγηση.
- Αφού συναρμολογήσετε το μηχάνημα, βεβαιωθείτε ότι όλα τα μέρη είναι προσανατολισμένα όπως απεικονίζεται στις εικόνες.

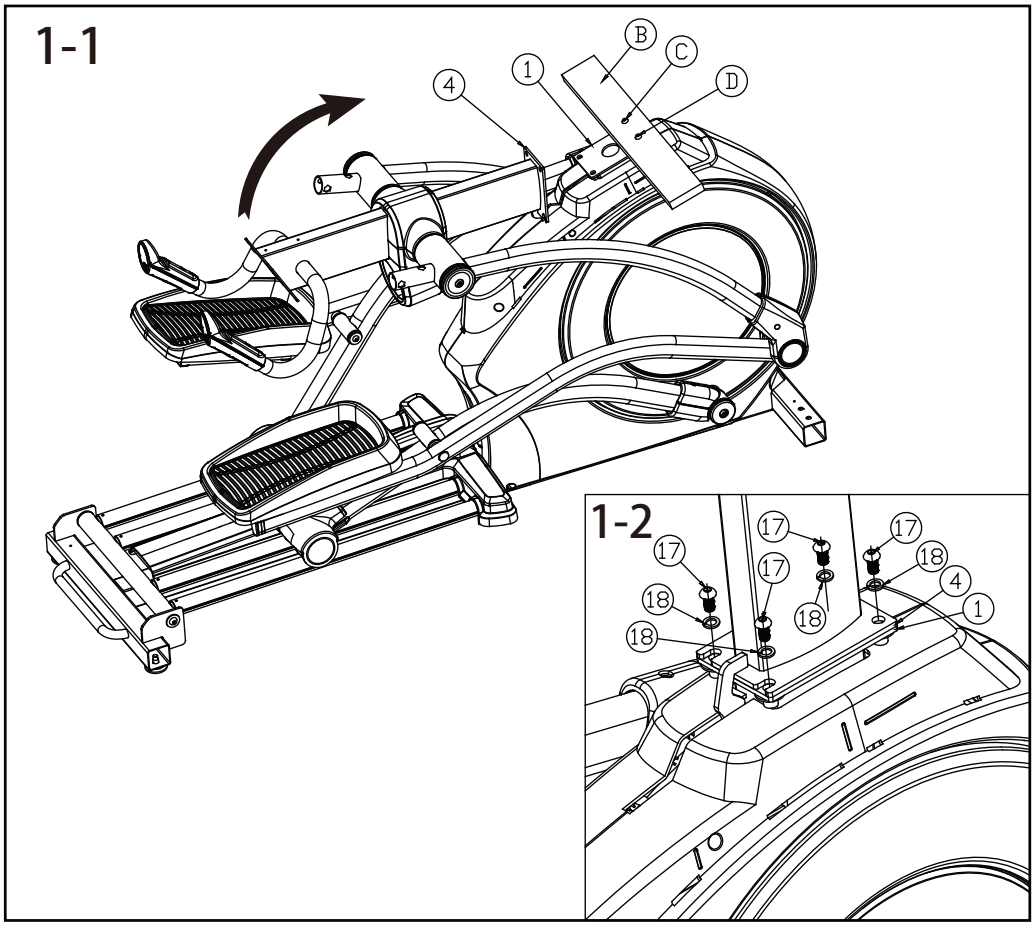
1-1
B
C
D
4
1
1-2
17
17
17
17
18
18
18
18
4
1

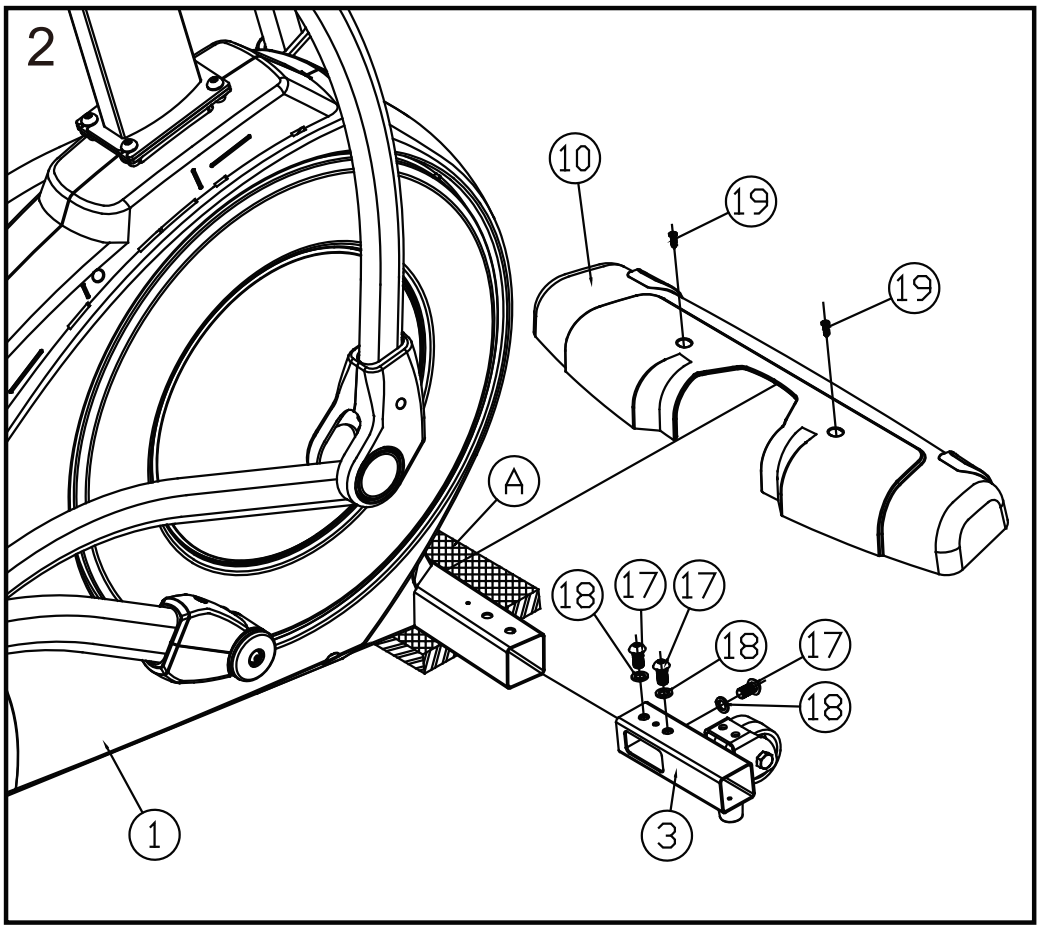
2
10
19
19
A
18
17
17
18
17
18
1
3

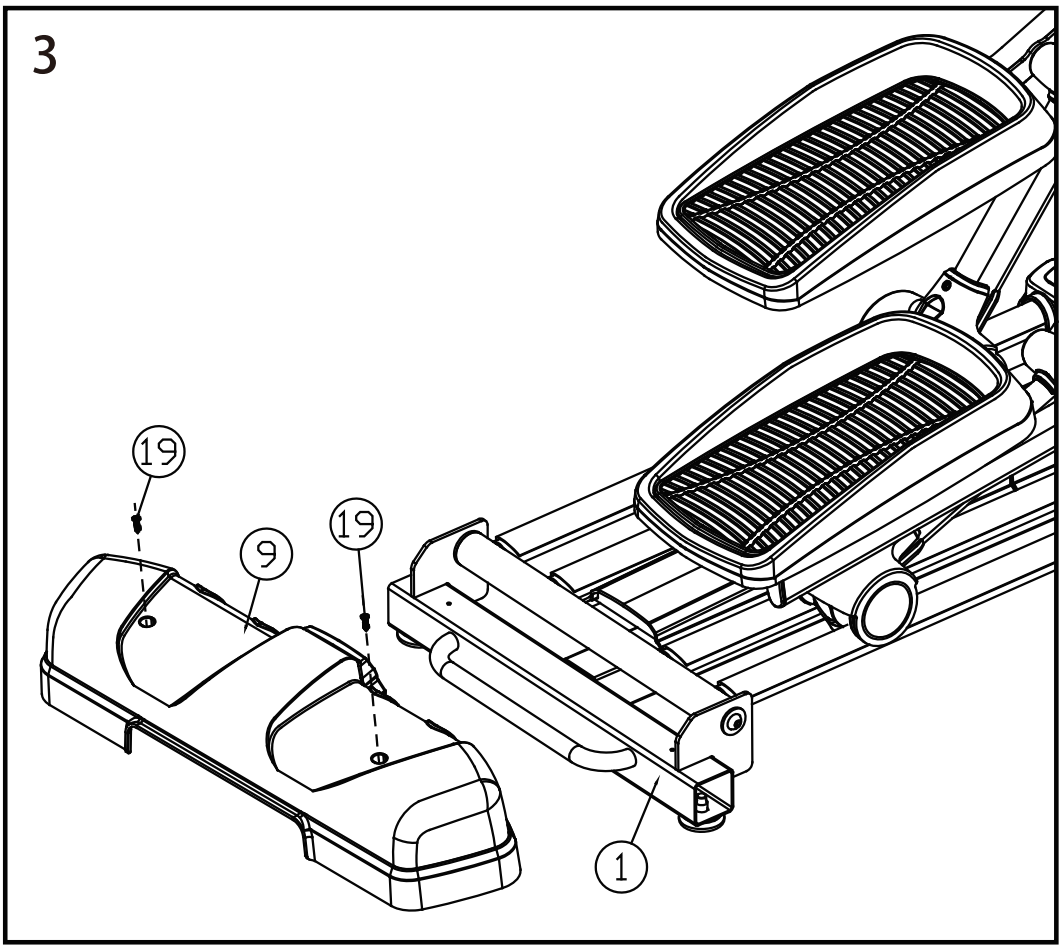
3
19
9
19
1

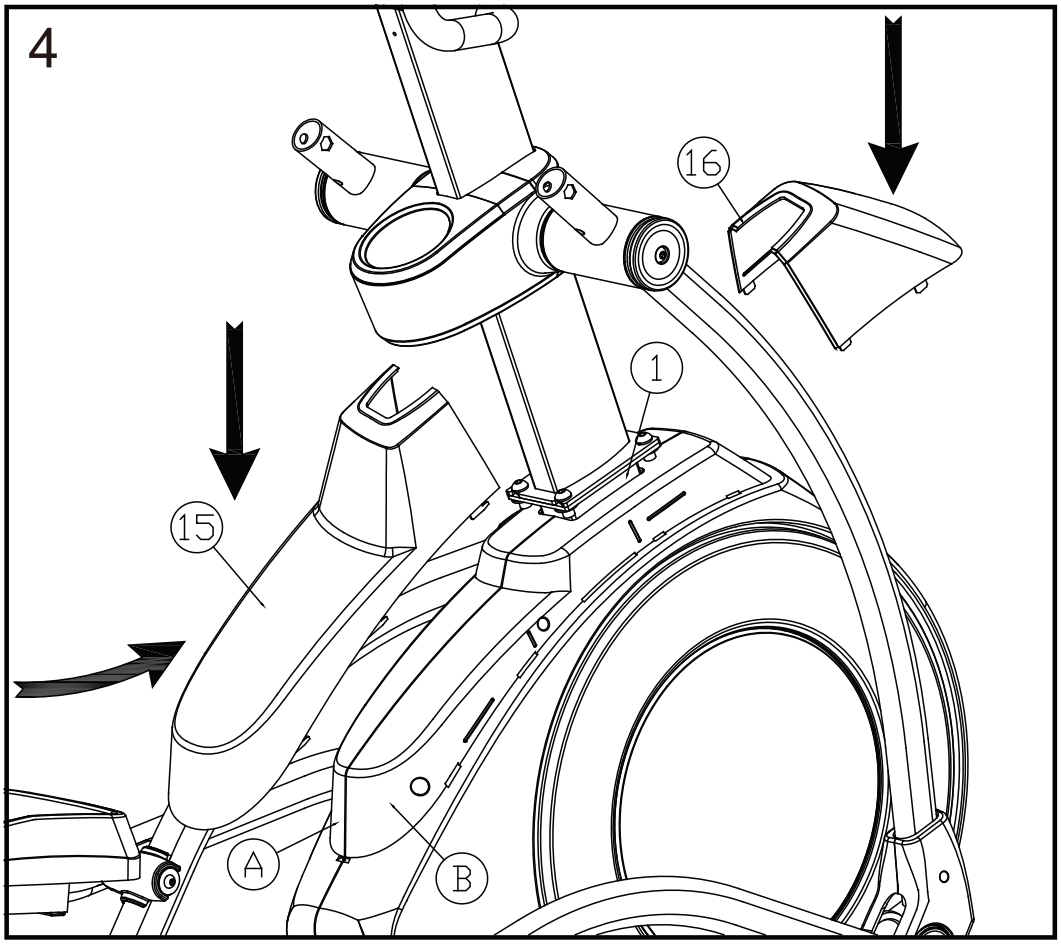
4
16
1
15
A
B

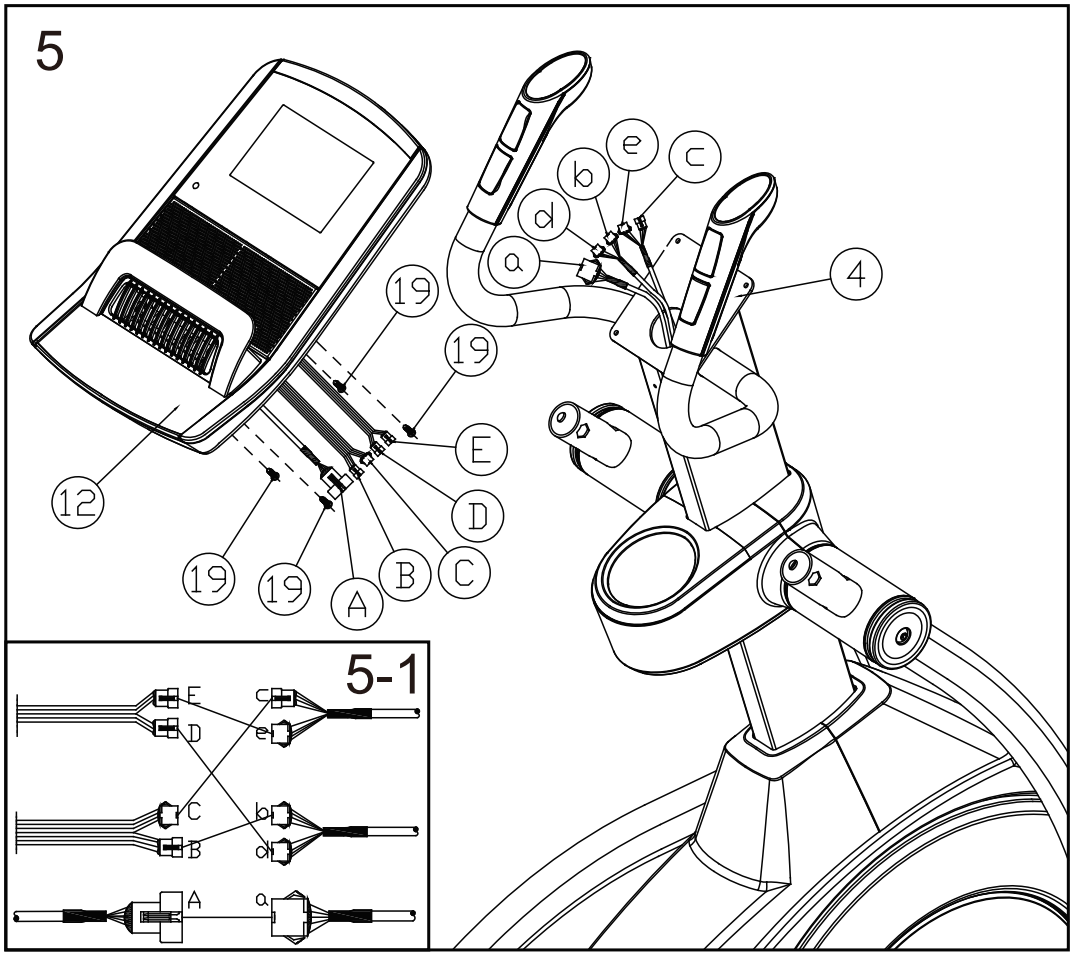
5
5-1
19
19
19
19
12
4
E
D
C
B
A
a
b
c
d
e

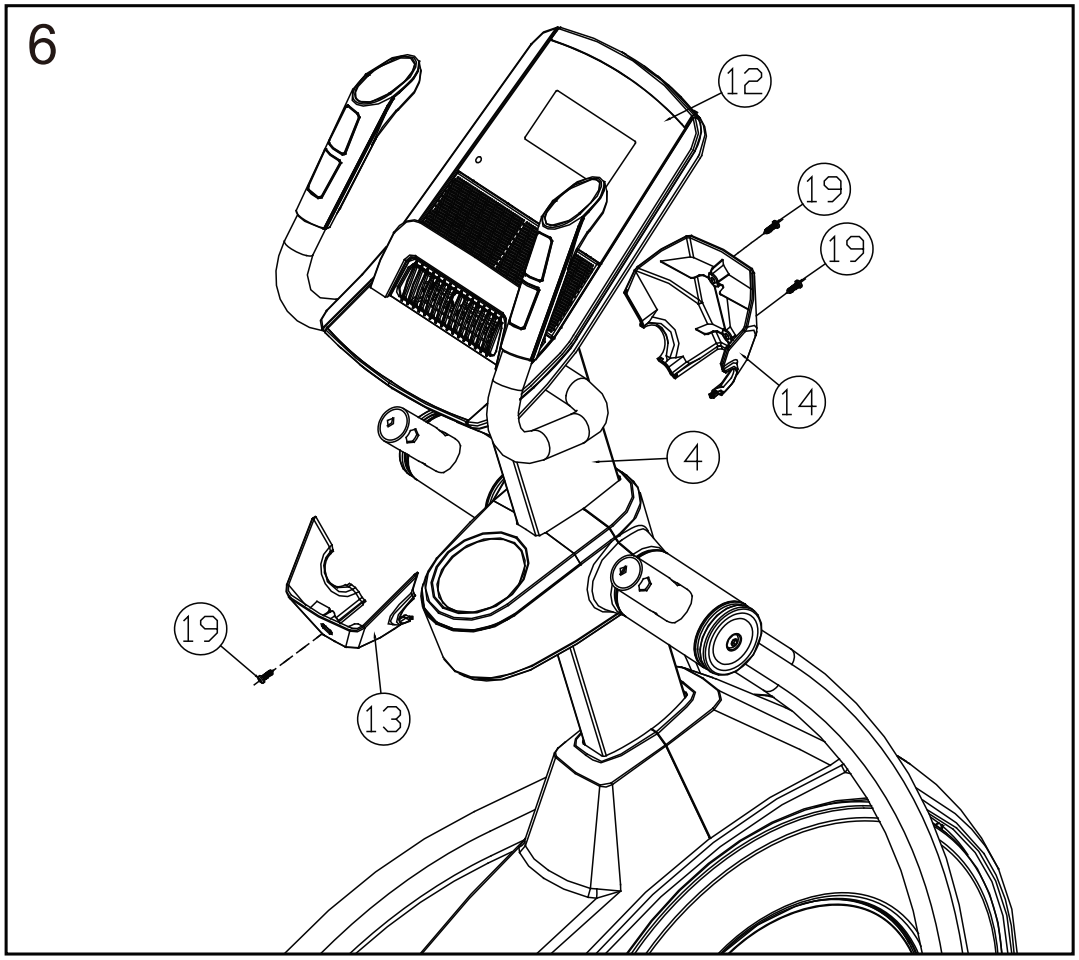
6
12
19
19
14
4
19
13

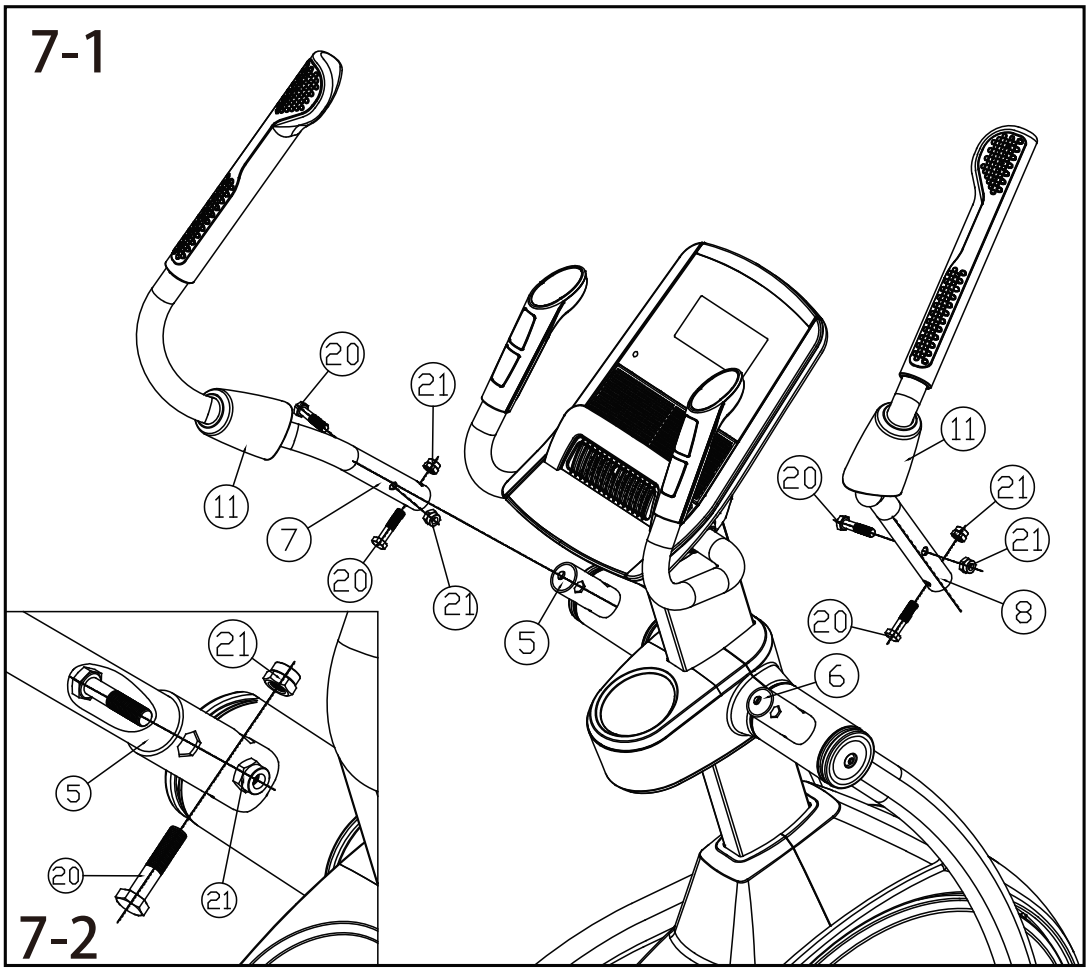

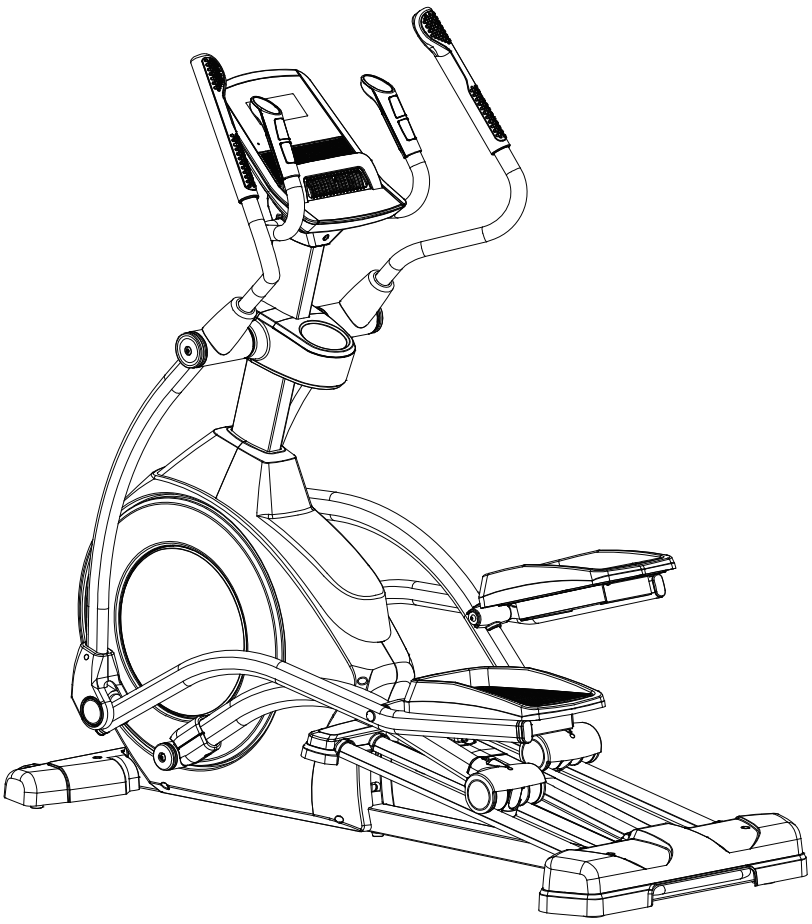

Συνδέστε το καλώδιο παροχής ρεύματος στην υποδοχή λήψης ρεύματος που βρίσκεται στην εμπρόσθια κύρια βάση.

Live Area Dimensions / Διαστάσεις Περιοχής Λειτουργίας

For safety reasons, minimum clearances for this exerciser are 1,5m on each side of the machine.

Για λόγους ασφαλείας, απαιτείται ελευθέρος χώρος τουλάχιστον 1.5 μέτρα σε κάθε πλευρά του μηχανήματος.

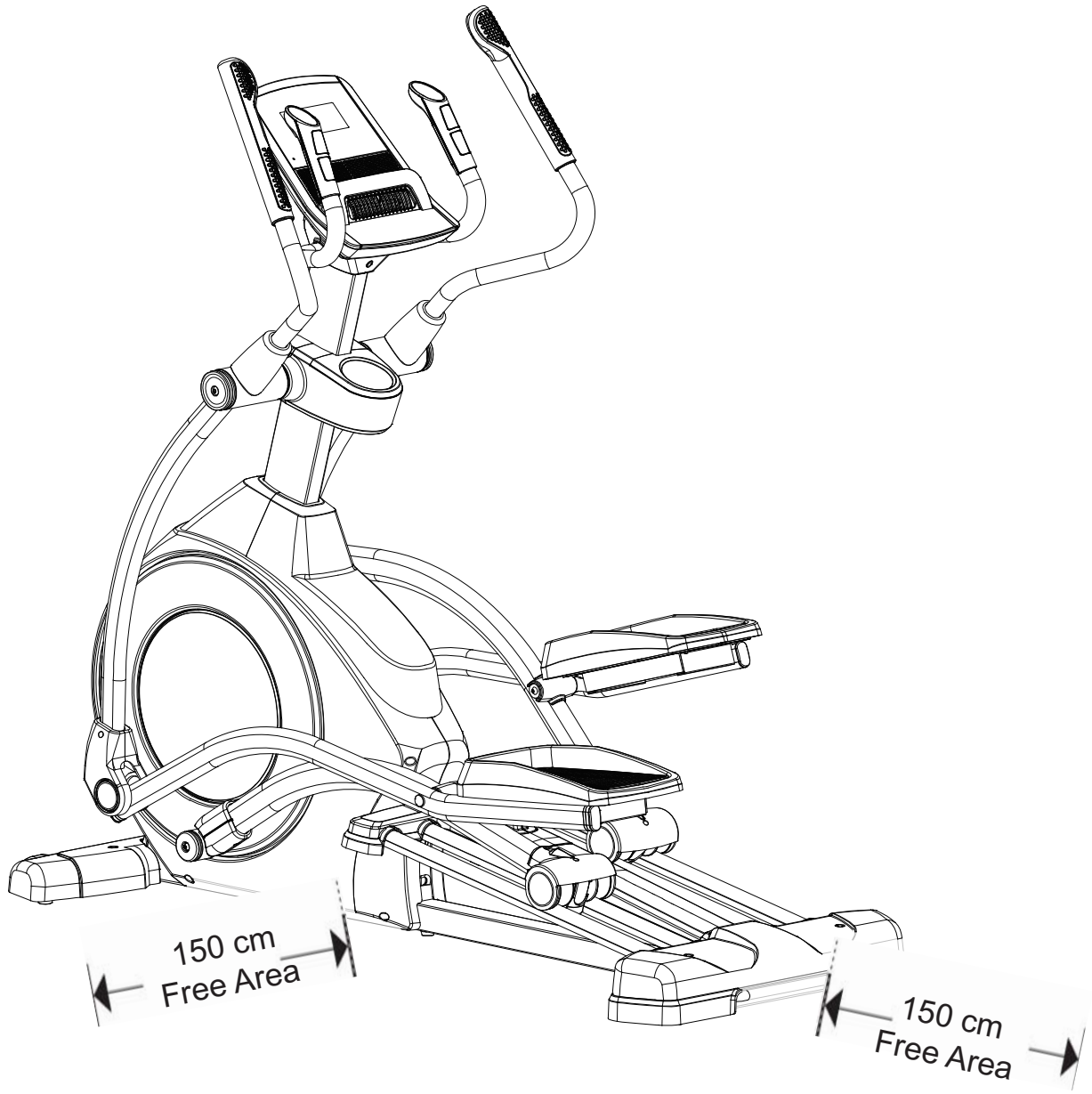

This Elliptical Exerciser is pre-lubricated. We recommend a periodic inspection that all connecting elements are thight fit and in the correct every three months.

Αυτό το Ελλειπτικό έχει προ-λιπανθεί από το εργοστάσιο κατασκευής. Συνιστούμε μία περιοδική επιθεώρηση ανά τρεις μήνες, σε όλους τους συνδέσμους ώστε να είναι προσαρμοσμένοι και σωστά τοποθετημένοι.

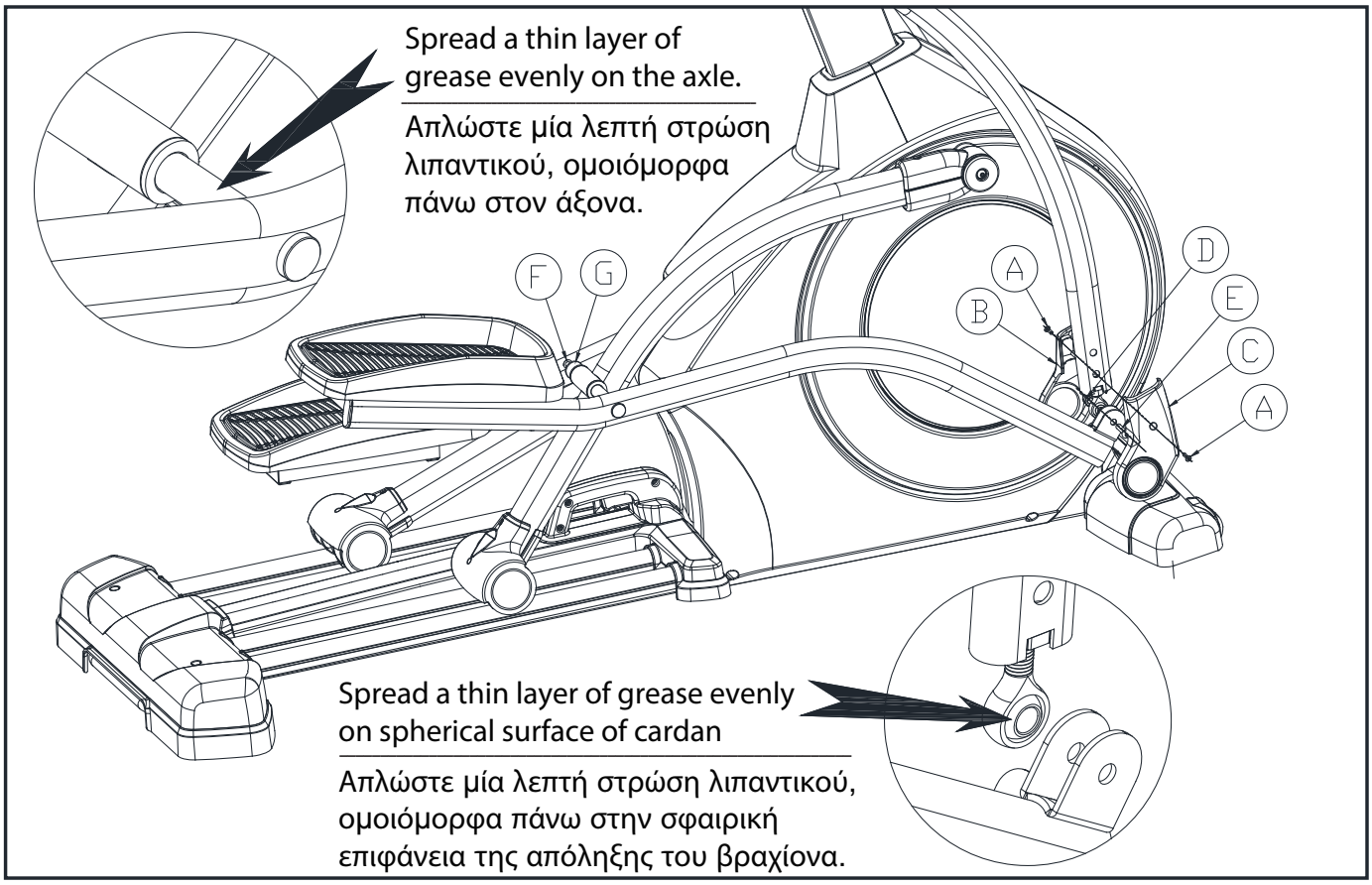

Incline Adjustment / Ρύθμιση Κλίσης

Stand at the left side of the elliptical, hold the grip with your right hand. Press the red key with your forefinger and middle finger. Pull up the handle till proper resistance level, then release forefinger and middle finger.

Σταθείτε στην αριστερή πλευρά του ελλειπτικού, κρατώντας την λαβή με το δεξί σας χέρι. Πιέστε το κόκκινο πλήκτρο με τον δείκτη και το μεσαίο σας δάκτυλο. Τραβήξτε την λαβή προς τα πάνω, έως ότου φτάσετε το επιθυμητό επίπεδο αντίστασης και έπειτα απελευθερώστε τον δείκτη και το μεσαίο σας δάκτυλο.

Console / Κονσόλα

READ CAREFULLY BEFORE USING.

Configuring Your Exerciser

When you turn your exerciser on for the first time, the initial display is the user profile setting. The screen will show U1. Using user profiles allows you to enter your personal data to get personalised feedback on your workout performance.

To select a user profile, press +/- keys on the console and choose from 4 available profiles including U1, U2, U3, and U4. Once the user profile is selected, press ENTER to confirm your selection and start setting personal data (gender, age, height, and weight) using +/-/ENTER.

Controls

MODE In standby mode, and after setting up a user profile, press MODE key to cycle through the available programmes: manual,12 pre-set programmes (Coach: P1-P12), fitness test, personal profile, Watt programme and 4 HRC programmes (55%, 75%, 90% and TAG).

RECOVER Recovery mode is a fitness test that tests your heart rate recovery status.
After exercising for a period of time, keep holding the handgrips and press the RECOVER button. All function displays will stop except TIME which will start counting down from 00:60 to 00:00. The screen will display your heart rate recovery status with F1, F2...to F6.
A recovery status of F1 indicates excellent results. F2 is the next best result, descending to F6 which is the poorest result.
Press RECOVER again to return to the main display.

ENTER In stop mode, confirm selections or settings.

RESET Reset: In stop mode, press to go back to the main menu and clear all set values.
Total Reset: At any time, hold the RESET key for 4 seconds. The screen will show the full display for 2s and then go back to the home page.

+/- Press the +/- keys to increase or decrease the value for time, distance, calories, pulse, and resistance. The buttons are also used to adjust the values when setting profiles and programmes.

3 > 24 Quick Resistance keys. Press 3 > 24 key to adjust the resistance level to the respective value with one touch during your workout.

START/STOP Start or stop the workout.

Handlebar Controls

This exerciser features controls on the handlebars for increasing and decreasing resistance more conveniently during workout. They function in the same way as the resistance buttons on the console.

Console Feedback

Time Exercise time.

Speed Displays speed in km/h.

Distance Displays exercise distance.

Calories Approximate calorie burn. Calorie value used in this program represents an approxi mate calorie burn and strictly remains a random indication.

Pulse Hold firmly both sensors on the handgrip or apply optional Bluetooth HR transmitter. Your current heart rate will be displayed within 30 seconds up to one minute.

Watt Displays generated energy in WATT.

MP3 Input

On the console there is an audio input for connecting your mp3 player, allowing you to listen to the music through the built-in speakers. Control the volume via your device.

Workout Programs

Selecting Workout

This exerciser has a manual mode, 12 pre-set programmes, a fitness test, a personal profile, a Watt programme and 4 HRC programmes. After setting up a user profile, choose your workout pressing MODE or +/- keys on the console. Press ENTER to confirm your selection.

MANUAL

- Select MANUAL and use +/-/ENTER to program time.
- Press START.
- Use +/- to adjust load level (24 levels).
- Stop/pause the exercise by pressing STOP.
- Press RESET to exit the program.

PROGRAM

- Press +/- to select one of the 12 pre-set programmes. The program numbers P01-P12 will flash until you make a selection. Press ENTER to confirm.
- Program target value for time using +/-/ENTER.
- Press START.
- Eventually use +/- to adjust load level.
- Stop/pause the exercise by pressing STOP.
- Press RESET to exit the program..

FITNESS

- Select FITNESS.
- Press START.
- A 12 minutes fitness test will run at level 6.
- The screen will display your fitness level status with F1 to F5.
- Stop/pause the exercise by pressing STOP.
- Press RESET to exit the program.

PERSONAL

- Select PERSONAL using +/-/ENTER.
- Program the resistance level for each time segment, and confirm with ENTER.
- Program training time using +/-/ENTER.
- Press START.
- Stop/pause the exercise by pressing STOP.
- Press RESET to exit the program.

WATT

- Select WATT, use +/- to program target watts (programmable between 10 up to 350 Watt) and confirm with ENTER.
- Program training time using +/-/ENTER.
- Press START.
- The tension difficulty will be auto-adjusted according to the Watt figure. If the figure is under the target value, the tension difficulty will be up-adjusted one level every 10 seconds, up to the maximum level 24. As soon as you achieved the set value, tension difficulty will be down adjusted one level immediately.
- In case of overspec the level will be down adjusted one level immediately, and keep down-adjusting each 15 seconds until you reach the preset value.
- Stop/pause the exercise by pressing STOP.
- Press RESET to exit the program.

HRC

- Select HRC using +/-/ENTER .
- This exerciser features a Bluetooth® Smart wireless heart rate receiver. To perform the HRC programs you need to wear a compatible wireless heart rate chest strap.
- When the machine is in standby mode, select HRC using +/-/ENTER.
- Press +/- key to choose one of the 4 available programs
- Heart Rate Control mode lets you train at different levels of optimum intensity. There will be 4 programs to choose from: 55%, 75%, 90% and target (TAG).
- These heart rate percentages are based on the maximum level for the input age, and TAG lets you set your own pulse target from 40-220.
- Once the target program is selected, set your exercise target and press ENTER to confirm. Next, press START to begin your workout.
- Once you start the workout, the machine will automatically adjust the resistance to maintain your heart rate at the specified target.
- Stop/pause the exercise by pressing STOP.
- Press RESET to exit the program.

HEART RATE DISPLAYED IS A RANDOM INDICATION AND MAY BE INACCURATE, AND CANNOT BE USED AS GUIDANCE IN ANY CARDIO-VASCULAR RELATED MEDICAL OR PARAMEDICAL PROGRAM.

IF YOU EXPERIENCE DIZZINESS,NAUSEA, CHEST PAIN, OR ANY OTHER ABNORMAL SYMPTOMS STOP EXERCISING IMMEDIATELY AND CONSULT A PHYSICIAN WITHOUT DELAY.

THE OWNER'S MANUAL IS FOR CUSTOMERS' REFERENCE ONLY. THE SUPPLIER CANNOT GUARANTEE FOR MISTAKES OCCURRING DUE TO TRANSLATION OR CHANGES IN TECHNICAL SPECIFICATIONS OF THE PRODUCT.

WARNING: BEFORE BEGINNING USING THIS MACHINE OR DOING ANY EXERCISE PROGRAM,CONSULT YOUR DOCTOR. THIS IS ESPECIALLY IMPORTANT FOR PEOPLE OVER THE AGE OF 35 OR THOSE WITH PRE-EXISTING HEALTH PROBLEMS.

THE SUPPLIER ASSUMES NO RESPONSIBILITY FOR PERSONAL INJURY OR PROPERTY, AND/OR DAMAGE SUSTAINED BY OR THROUGH THE USE OF THIS PRODUCT.

ΔΙΑΒΑΣΤΕ ΠΡΟΣΕΚΤΙΚΑ ΠΡΙΝ ΑΠΟ ΤΗΝ ΧΡΗΣΗ

Αρχική Ρύθμιση του Ελλειπτικού σας

Όταν ενεργοποιείτε το μηχάνημά σας για πρώτη φορά, η αρχική οθόνη είναι οι ρυθμίσεις προφίλ χρήστη. Η οθόνη θα εμφανίσει την ένδειξη U1. Η χρήση προφίλ χρήστη σας επιτρέπει να εισάγετε τα προσωπικά σας δεδομένα, ώστε να λάβετε εξατομικευμένες πληροφορίες σχετικά με την απόδοση της προπόνησής σας.

Για να επιλέξετε προφίλ χρήστη, πιέστε τα πλήκτρα +/- πάνω στην κονσόλα και επιλέξτε ανάμεσα στα 4 διαθέσιμα προφίλ U1, U2, U3 και U4. Μόλις έχει επιλεχθεί προφίλ χρήστη, πιέστε το ENTER για να επιβεβαιώσετε την επιλογή σας και να ξεκινήσετε την ρύθμιση των προσωπικών σας δεδομένων (φύλο, ηλικία, ύψος, βάρος), χρησιμοποιώντας +/- και ENTER.

Πλήκτρα Ελέγχου

MODE Στην κατάσταση αναμονής, και αφού έχει ρυθμίσει ένα προφίλ χρήστη, πιέστε το πλήκτρο MODE για να περιηγηθείτε των διαθέσιμων προγραμμάτων: χειροκίνητο, 12 προ-εγκατεστημένα προγράμματα (Coach: P1-P12), τεστ φυσικής κατάστασης, προσωπικό προφίλ, πρόγραμμα Watt και 4 προγράμματα καρδιακών παλμών (HRC) (55%, 75%, 90% & TAG).

RECOVER Η λειτουργία αποκατάστασης είναι ένα τεστ φυσικής κατάστασης και ελέγχει τα επίπεδα αποκατάστασης των καρδιακών σας παλμών. Αφού έχετε προπονηθεί για ορισμένη χρονική περίοδο, συνεχίστε να κρατάτε τις χειρολαβές και πιέστε το πλήκτρο RECOVER. Όλες οι ενδείξεις λειτουργίας θα σταματήσουν εκτός από τον Χρόνο (Time), ο οποίος θα ξεκινήσει την αντίστροφη μέτρηση από 00:60 έως 00:00. Η οθόνη θα εμφανίσει το επίπεδο αποκατάστασης των καρδιακών σας παλμών με τα αποτελέσματα F1, F2,..., έως F6.
Το επίπεδο αποκατάστασης F1 υποδεικνύει εξαιρετικά αποτελέσματα. Το F2 είναι το επόμενο καλύτερο αποτέλεσμα, κατεβαίνοντας έως το F6 που είναι το χειρότερο.
Πιέστε RECOVER εκ νέου για να επιστρέψετε στην αρχική οθόνη.

ENTER Στην παύση, επιβεβαιώστε επιλογές ή ρυθμίσεις.

RESET Reset (Επαναφορά): Στην λειτουργία παύσης, πιέστε το RESET για να επιστρέψετε στο κεντρικό μενού και να αναιρέσετε όλες τις επιλεγμένες τιμές. Ολική Επαναφορά (Total Reset): Ανά πάσα στιγμή, πιέστε παρατεταμένα για 4 δευτερόλεπτα το πλήκτρο RESET. Η οθόνη θα εμφανίσει την πλήρη εικόνα για 2 δευτερόλεπτα και έπειτα θα επιστρέψει στην αρχική οθόνη.

+/- Πιέστε τα πλήκτρα +/- για να αυξομειώσετε τις τιμές Χρόνου, Απόστασης, Θερμίδων, Καρδιακών Παλμών και Αντίστασης. Τα πλήκτρα χρησιμοποιούνται επίσης για την ρύθμιση των τιμών κατά την ρύθμιση των προφίλ χρήστη και των προγραμμάτων.

3 > 24 Πλήκτρα Γρήγορης Αντίστασης. Πιέστε το πλήκτρο 3>24 για να ρυθμίσετε το επίπεδο αντίστασης στην αντίστοιχη τιμή με ένα πάτημα, κατά τη διάρκεια της προπόνησής σας.

START/STOP Ξεκινήστε ή σταματήστε την άσκηση.

Πλήκτρα Ελέγχου στις Χειρολαβές

Αυτό το μηχάνημα διαθέτει πλήκτρα ελέγχου πάνω στις χειρολαβές για πιο βολική αυξομείωση της αντίστασης κατά τη διάρκεια της προπόνησης. Λειτουργούν με τον ίδιο ακριβώς τρόπο που λειτουργούν τα πλήκτρα αντίστασης πάνω στην κονσόλα.

Ενδείξεις Κονσόλας

Time Εμφανίζει τον Χρόνο άσκησης.

Speed Εμφανίζει την Ταχύτητα σε χλμ./ώρα.

Distance Εμφανίζει την εικονικά διανυόμενη Απόσταση.

Calories Κατανάλωση θερμίδων κατά προσέγγιση. Η τιμή των Θερμίδων που χρησιμοποιείται στο πρόγραμμα αυτό, αντιπροσωπεύει μία κατά προσέγγιση καύση θερμίδων και παραμένει αυστηρά μια απλή ένδειξη.

Pulse Καρδιακοί Παλμοί. Κρατήστε σφιχτά και τους δύο αισθητήρες στις χειρολαβές ή εφαρμόστε την προαιρετική ζώνη στήθους με Bluetooth πομπό μετάδοσης καρδιακών παλμών. Οι τρέχοντες καρδιακοί σας παλμοί θα εμφανιστούν εντός 30 δευτερολέπτων με 1 λεπτό.

Watt Παραγόμενη ενέργεια σε Watt.

Υποδοχή Mp3

Πάνω στην κονσόλα υπάρχει υποδοχή καλωδίου ήχου για να συνδέσετε την συσκευή Mp3 σας, επιτρέποντάς σας να ακούτε μουσική, μέσω των ενσωματωμένων ηχείων. Ελέγξτε την ένταση μέσω της συσκευής σας.

Προγράμματα Εκγύμνασης

Επιλέγοντας Πρόγραμμα

Αυτό το μηχάνημα διαθέτει χειροκίνητη λειτουργία, 12 προ-εγκατεστημένα προγράμματα, τεστ φυσικής κατάστασης, προσωπικό προφίλ, πρόγραμμα Watt και 4 προγράμματα καρδιακών παλμών (HRC). Αφού ρυθμίσετε ένα προφίλ χρήστη, επιλέξτε πρόγραμμα εκγύμνασης πιέζοντας τα πλήκτρα MODE ή +/- πάνω στην κονσόλα. Πιέστε ENTER για να επιβεβαιώσετε την επιλογή σας.

MANUAL

- Επιλέξτε MANUAL και χρησιμοποιήστε τα πλήκτρα +/-/ENTER για να προγραμματίσετε τον χρόνο.
- Πιέστε το START.
- Χρησιμοποιήστε τα +/- για να ρυθμίσετε τα επίπεδα αντίστασης (24 επίπεδα).
- Σταματήστε προσωρινά ή πλήρως την άσκηση πιέζοντας το STOP.
- Πιέστε RESET για να βγείτε από το πρόγραμμα.

PROGRAM

- Πιέστε +/- για να επιλέξετε από τα 12 προ-εγκατεστημένα προγράμματα. Οι αριθμοί προγραμμάτων P01-P12 θα αναβοσβήσουν μέχρι να κάνετε την επιλογή σας. Πιέστε ENTER για να επιβεβαιώσετε.
- Προγραμματίστε τον χρονικό στόχο χρησιμοποιώντας τα πλήκτρα +/-/ENTER.
- Πιέστε START.
- Χρησιμοποιήστε τα +/- για να ρυθμίσετε τα επίπεδα αντίστασης
- Σταματήστε προσωρινά ή πλήρως την άσκηση πιέζοντας το STOP.
- Πιέστε RESET για να βγείτε από το πρόγραμμα.

FITNESS

- Επιλέξτε FITNESS.
- Πιέστε START.
- Θα πραγματοποιηθεί ένα 12λεπτο τεστ φυσικής κατάστασης στο επίπεδο 6.
- Η οθόνη θα εμφανίσει το επίπεδο φυσικής σας κατάστασης με τα αποτελέσματα F1 έως F5.
- Η οθόνη θα εμφανίσει το επίπεδο φυσικής σας κατάστασης
- με τα αποτελέσματα F1 έως F5.

PERSONAL

- Επιλέξτε PERSONAL με τα πλήκτρα +/-/ENTER.
- Προγραμματίστε το επίπεδο αντίστασης για κάθε τμήμα και επιβεβαιώστε με ENTER.
- Τοποθετήστε το χρόνο άσκησης με τα πλήκτρα +/-/ENTER.
- Πιέστε START.
- Σταματήστε προσωρινά ή πλήρως την άσκηση πιέζοντας το STOP.
- Πιέστε RESET για να βγείτε από το πρόγραμμα.

WATT

- Επιλέξτε WATT, χρησιμοποιήστε τα πλήκτρα +/- για να προγραμματίσετε το στόχο Watt σας (προγραμματιζόμενο μεταξύ 10-350 Watts) και επιβεβαιώστε με ENTER.
- Τοποθετήστε το χρόνο άσκησης με τα πλήκτρα +/-/ENTER.
- Πιέστε START.
- Η δυσκολία αντίστασης θα αυτο-ρυθμίζεται σύμφωνα με την ένδειξη Watt. Αν η ένδειξη Watt είναι κάτω από τη στοχευμένη τιμή, η δυσκολία αντίστασης θα ρυθμιστεί προς τα πάνω 1 επίπεδο κάθε 10 δευτερόλεπτα, μέχρι το μέγιστο επίπεδο 24. Μόλις φθάσετε την επιλεγμένη τιμή, η δυσκολία αντίστασης θα μειωθεί ένα επίπεδο αυτόματα.
- Σε περίπτωση υπερφόρτωσης, η αντίσταση θα μειωθεί αυτόματα 1 επίπεδο, και θα συνεχίσει να μειώνεται κάθε 15 δευτερόλεπτα, έως ότου φθάσει την προεπιλεγμένη τιμή.
- Σταματήστε προσωρινά ή πλήρως την άσκηση πιέζοντας το STOP.
- Πιέστε RESET για να βγείτε από το πρόγραμμα.

HRC

- Επιλέξτε HRC χρησιμοποιώντας +/-/ENTER.
- Αυτό το μηχάνημα διαθέτει ασύρματο Δέκτη Καρδιακών Παλμών Bluetooth. Για να χρησιμοποιήσετε τα HRC προγράμματα, θα χρειαστεί να φορέσετε μια συμβατή ασύρματη ζώνη* στήθους για καρδιακούς παλμούς.
  *Η ζώνη δεν περιλαμβάνεται.
- Όταν το μηχάνημα βρίσκεται σε κατάσταση αναμονής, επιλέξτε HRC χρησιμοποιώντας +/-/ENTER.
- Πιέστε τα πλήκτρα +/- για να επιλέξετε 1 από τα 4 διαθέσιμα προγράμματα.
- Ο Έλεγχος Καρδιακών Παλμών σας επιτρέπει να προπονείστε με διαφορετικά επίπεδα βέλτιστης έντασης. Υπάρχουν 4 προγράμματα για να επιλέξετε: 55%, 75%, 90% & Στόχος (TAG).
- Αυτά τα ποσοστά καρδιακών παλμών βασίζονται στο μέγιστο επίπεδο για την επιλεγμένη ηλικία, και το TAG σας επιτρέπει να επιλέξετε το δικό σας στόχο καρδιακών παλμών, μεταξύ 40-220.
- Αφού επιλεχθεί το επιθυμητό πρόγραμμα, ρυθμίστε τον στόχο εκγύμνασής σας και πιέστε ENTER για επιβεβαίωση. Έπειτα, πιέστε START για να ξεκινήσετε την εκγύμνασή σας.
- Αφού ξεκινήσετε την προπόνηση, το μηχάνημα θα ρυθμίζει αυτόματα την αντίσταση για να διατηρήσει του καρδιακούς σας παλμούς στον επιλεγμένο στόχο.
- Σταματήστε προσωρινά ή πλήρως την άσκηση πιέζοντας το STOP.
- Πιέστε RESET για να βγείτε από το πρόγραμμα.

Η ΕΝΔΕΙΞΗ ΚΑΡΔΙΑΚΩΝ ΠΑΛΜΩΝ ΕΙΝΑΙ ΜΙΑ ΤΥΧΑΙΑ ΕΝΔΕΙΞΗ ΚΑΙ ΕΝΔΕΧΕΤΑΙ ΝΑ ΜΗΝ ΕΙΝΑΙ ΑΚΡΙΒΗΣ, ΚΑΙ ΕΠΟΜΕΝΩΣ ΔΕΝ ΜΠΟΡΕΙ ΝΑ ΧΡΗΣΙΜΟΠΟΙΗΘΕΙ ΩΣ ΔΕΔΟΜΕΝΟ ΣΕ ΟΠΟΙΑΔΗΠΟΤΕ ΚΑΡΔΙΟΑΓΓΕΙΑΚΑ ΣΧΕΤΙΖΟΜΕΝΟ ΙΑΤΡΙΚΟ Ή ΠΑΡΑΪΑΤΡΙΚΟ ΠΡΟΓΡΑΜΜΑ.

ΕΑΝ ΠΑΡΟΥΣΙΑΣΕΤΕ ΖΑΛΑΔΑ, ΝΑΥΤΙΑ, ΠΟΝΟΥΣ ΣΤΟ ΣΤΗΘΟΣ, Ή ΟΠΟΙΑΔΗΠΟΤΕ ΑΛΛΑ ΑΣΥΝΗΘΗ ΣΥΜΠΤΩΜΑΤΑ, ΣΤΑΜΑΤΗΣΤΕ ΑΜΕΣΩΣ ΤΗΝ ΑΣΚΗΣΗ ΚΑΙ ΣΥΜΒΟΥΛΕΥΤΕΙΤΕ ΓΙΑΤΡΟ ΔΙΧΩΣ ΚΑΘΥΣΤΕΡΗΣΗ.

ΤΟ ΕΓΧΕΙΡΙΔΙΟ ΧΡΗΣΤΗ ΠΡΟΟΡΙΖΕΤΑΙ ΑΠΟΚΛΕΙΣΤΙΚΑ ΓΙΑ ΠΑΡΑΠΟΜΠΗ ΤΩΝ ΠΕΛΑΤΩΝ. Ο ΠΡΟΜΗΘΕΥΤΗΣ ΔΕΝ ΜΠΟΡΕΙ ΝΑ ΕΓΓΥΗΘΕΙ ΓΙΑ ΛΑΘΗ ΠΟΥ ΣΥΜΒΑΙΝΟΥΝ ΛΟΓΩ ΤΗΣ ΜΕΤΑΦΡΑΣΗΣ Ή ΤΗΣ ΑΛΛΑΓΗΣ ΣΤΙΣ ΤΕΧΝΙΚΕΣ ΛΕΠΤΟΜΕΡΕΙΕΣ ΤΟΥ ΠΡΟΪΟΝΤΟΣ.

ΠΡΟΣΟΧΗ: ΠΡΟΤΟΥ ΞΕΚΙΝΗΣΕΤΕ ΝΑ ΧΡΗΣΙΜΟΠΟΙΕΙΤΕ ΑΥΤΟ ΤΟ ΜΗΧΑΝΗΜΑ Ή ΝΑ ΚΑΝΕΤΕ ΟΠΟΙΟΔΗΠΟΤΕ ΠΡΟΓΡΑΜΜΑ ΑΣΚΗΣΗΣ, ΣΥΜΒΟΥΛΕΥΤΕΙΤΕ ΤΟ ΓΙΑΤΡΟ ΣΑΣ. ΑΥΤΟ ΕΙΝΑΙ ΙΔΙΑΙΤΕΡΑ ΣΗΜΑΝΤΙΚΟ ΓΙΑ ΑΤΟΜΑ ΑΝΩ ΤΩΝ 35 ΕΤΩΝ Ή ΑΤΟΜΑ ΜΕ ΠΡΟΒΛΗΜΑΤΑ ΥΓΕΙΑΣ.

Ο ΠΡΟΜΗΘΕΥΤΗΣ ΔΕΝ ΑΝΑΛΑΜΒΑΝΕΙ ΤΗΝ ΕΥΘΥΝΗ ΓΙΑ ΠΡΟΣΩΠΙΚΟΥΣ ΤΡΑΥΜΑΤΙΣΜΟΥΣ Ή ΖΗΜΙΕΣ/ ΚΑΤΑΣΤΡΟΦΗ ΠΕΡΙΟΥΣΙΑΣ ΠΟΥ ΠΡΟΚΛΗΘΗΚΕ ΑΠΟ ΤΗΝ ΧΡΗΣΗ ΤΟΥ ΠΡΟΪΟΝΤΟΣ ΑΥΤΟΥ.

Αναλυτικό Σχεδιάγραμμα

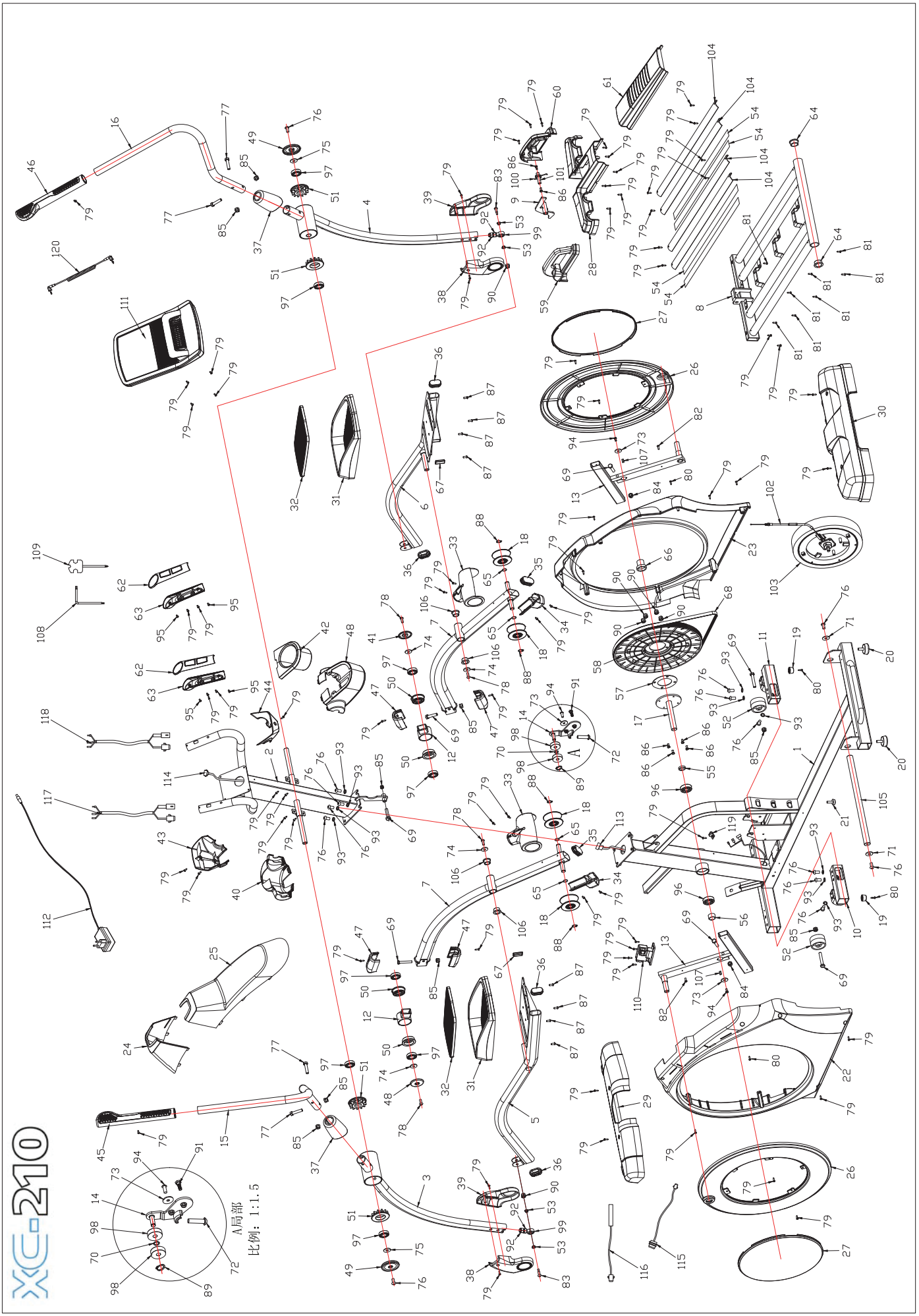

Λίστα Μερών

No	Item	Qty	No	Item	Qty
1	Frame	1	61	cover of guide rail	1
2	Upright	1	62	handrail cap(up)	2
3	Left upper body leg	1	63	handrail cap(down)	2
4	Right upper body leg	1	64	bushings	2
5	Left foot step connect tube	1	65	seal ring	4
6	Right foot step connect tube	1	66	spacer	1
7	Track connection tube	2	67	plug	2
8	guide rail	1	68	Belt	1
9	Handle button	1	69	bolt	7
10	Left front caster adjustment	1	70	washer	1
11	Right front caster adjustment	1	71	washer	2
12	adjustable shelve	2	72	bolt	1
13	Crank	2	73	washer	3
14	Idler frame	1	74	washer	2
15	left Upper Body Arm	1	75	spacer	4
16	Right Upper Body Arm	1	76	bolt	14
17	crank shaft	1	77	bolt	4
18	Roller	4	78	bolt	4
19	front foot pad	2	79	screw	72
20	foot pad	2	80	screw	4
21	foot pad	1	81	screw	8
22	Left main chain cover	1	82	screw	2
23	Right main chain cover	1	83	bolt	2
24	Front cover of main chain cover	1	84	Lock nut	2
25	Rear cover of main chain cover	1	85	Lock nut	9
26	Big disk	2	86	bolt	6
27	Small disk	2	87	bolt	8
28	Cover of track	1	88	Split washer	4
29	Front cover of main frame	1	89	Split washer	1
30	Rear cover of main frame	1	90	Lock nut	6
31	Pedal	2	91	bolt	1
32	Pedal cover	2	92	Lock nut	4
33	Top cover of rollers	2	93	washer	10
34	Bottom cover of roller	2	94	bolt	3
35	plug	2	95	screw	4
36	plug	4	96	Bearing	2
37	Decorative cap	2	97	Bearing	8
38	Bottom handle bar cap left	2	98	Bearing	2
39	ottom handle bar cap l right	2	99	Bearing	2
40	Console supporting tube cover	1	100	Button spring	1
41	Console supporting tube cover large	1	101	axis	1
42	Bottle holder	1	102	Tension cable	1
43	Front cover console supporting tube	1	103	Magnetic wheel	1
44	Rear cover entral supporting tube	1	104	Slide rail	4
45	Left upper body arm	1	105	axis	1
46	Right upper body arm	1	106	bushings	4
47	Cover of connecting rod	4	107	Square key	2
48	End cover	2	108	wrench	1
49	End cover	2	109	wrench	1
50	Bearing housing	4	110	Motor	1
51	Bearing housing	4	111	Console	1
52	Transportation wheel	2	112	adaptor	1
53	Bushing	4	113	connect wire(down)	1
54	EVA	4	114	connect wire(up)	1
55	spacer	1	115	Motor wire	1
56	spacer	1	116	Speed sensor	1
57	spacer	1	117	connecting line	1
58	belt pulley	1	118	connecting line	1
59	Decorative cover left	1	119	Reed tube fixing seat	1
60	Decorative cover right	1	120	MP3 audio output line	1

Customer Support.
Should you require any assistance regarding this product please gather the following information and then contact us using the details below:
• Product nr - This can be found on the product label
• Original purchase date
• Place of purchase
• Information about the place and conditions of use
• Precise description of the issue or defect

IMPORTANT!! - Please retain your sales receipt, DKN-Technology Customer Care may request proof of purchase to validate eligibility for warranty service.
Warranty cover starts from the date shown on the proof of purchase.
The best way to contact us is via www.dkn-technology.com.

Υποστήριξη Πελατών.
Αν χρειαστείτε οποιαδήποτε βοήθεια σχετικά με το προϊόν αυτό, παρακαλούμε συγκεντρώστε τις ακόλουθες πληροφορίες και έπειτα επικοινωνήστε μαζί μας χρησιμοποιώντας τις παρακάτω λεπτομέρειες:
• Αριθμός/κωδικός προϊόντος – Μπορεί να βρεθεί στην ετικέτα προϊόντος
• Ημερομηνίας αγοράς
• Τόπος αγοράς
• Πληροφορίες για τον τόπο και τις συνθήκες χρήσης
• Ακριβής περιγραφή του προβλήματος ή ελαττώματος

ΣΗΜΑΝΤΙΚΟ!! – Παρακαλούμε διατηρείστε τις αποδείξεις αγοράς, η εξυπηρέτηση πελατών της DKN-Technology μπορεί να σας ζητήσει απόδειξη αγοράς για να επιβεβαίωση την εγκυρότητα και ισχύ της εγγύησης.
Η κάλυψη της εγγύησης ξεκινά από την ημερομηνία που εμφανίζεται στην απόδειξη αγοράς.
Ο καλύτερος τρόπος να επικοινωνήσετε μαζί μας είναι μέσω του www.dkn-technology.com.

Warranty

WARRANTY AND DURATION
MEKMA S.A. guarantees for all parts of the product, for a time period mentioned below, starting at the date of purchase, as determined in the sale invoice. MEKMA S.A. assumes responsibility of repairing the product, free of charge, in case that the damaged is solely caused by manufacturing defects. The warranty covers the cost of the spare parts as well the process of repairing the damage. Repair service inspection and product adjustment and setting are covered by the client. MEKMA S.A. responsibilities include new of refurbished parts, of own choice and disposal, and technical support from MEKMA authorized technicians and MEKMA authorized retailers for the product's repair services. In the case of absence of authorized retailers or of authorized technicians or of technical support services, those warranty services will be directly executed by MEKMA S.A. The warranty period is valid as follows:
The WARRANTY time period for domestic use is 2 years and for Semi-commercial use 1 year.
Semi-Commercial use regards small Studios and Hotels, with regulated use.

WARRANTY TERMS
This warranty is valid only if:
1.The buyer presents the product's legal proof of purchase (Invoice, Consignment Note or Receipt of Retail Sale) that mentions date of purchase, product type and serial number (if there is one).
The warranty is valid only for the original buyer and is absolutely not allowed, nor recognized the transfer of the warranty to a third party.
2. The product is properly used, according to the instructions provided in this manual.
3. The product is properly installed by an authorized service agency, according to the instructions provided.
4. MEMKMA S.A. reserves the right to determine, at own discretion, the replacement or repair of the spare parts, as well as the place, time and way or repair. It is expressly stated that any claim for compensation is excluded due to a temporary shortage of spare parts and a delay in repairing the damage.
5. The damages of the product shall be completed during transport and installation.

WARRANTY FULFILLMENT
The product can be repaired:
1. At MEKMA S.A. Department of Repair Services. For the transportation towards and from said department, the one liable and charged is the client, who is also responsible for proper packaging during the transportation towards MEKMA S.A.
MEKMA S.A. is not responsible for any damages during transportation by a third party.
2. By a MEKMA S.A. technician visiting the customer's location. The technician's working hours and transportation expenses are covered by the client and determined by the our currently valid repair price list.

EXCLUSIONS OF LIABILITY
This warranty does not cover:
1. Plastic or elastic parts (i.e., protective covers).
2. Consequential, parallel or incidental damages, such as property damage.
3. Compensation for services to the consumer for as long as the product is not operating.

THIS WARRANTY SHALL NOT IN ANY EVENT BE VALID IN THE FOLLOWING CASES:
1. When the damage is the result of modifications, misuse, or poor maintenance.
2. When the product is opened and repaired by a third party.
3. When the damage is caused by negligence or incorrect assembly by the user or a third party.
4. When the instructions of use specified in this manual have not been followed in general.
5. When the product is used in gyms, gymnastic associations, studios, or for other commercial or professional use.

REPAIR
Please retain the proof of purchase (or a copy). If the repair service is performed, it is in your interest to receive and hold all the evidence and receipts. This written warranty gives you the specific legal rights. You can also have other rights that vary from state to state. The repair service under this warranty must be provided by the sequence of these steps, in command:
1. Contact the authorized dealer.
2. Contact the Department of Repair Services (210) 2758228 of the delegation. DO NOT SEND ANY PRODUCT TO THE DELEGATION WITHOUT PREVIOUS APPROVAL. All products/machinery arriving without approval shall be rejected.
For further information, or to have the Department or Repair Services contact you, contact:

MEKMA S.A. 21, Grigoriou Lambraki Str. Likovrisi, 14123
Telephone: (210) 2758228 – Fax (210)2774798
E-mail: service@mekma.gr
Product features or specifications as described or explained are subject to change by the manufacturer without notice.

ΕΓΓΥΗΣΗ ΚΑΙ ΧΡΟΝΙΚΗ ΔΙΑΡΚΕΙΑ ΑΥΤΗΣ
Η ΜΕΚΜΑ Α.Ε. εγγυάται όλα τα μέρη του μηχανήματος, για μία χρονική περίοδο που αναφέρεται κατωτέρω, από την ημερομηνία αγοράς, όπως καθορίζεται από το παραστατικό πώλησης. Η ΜΕΚΜΑ Α.Ε. αναλαμβάνει να επισκευάσει το μηχάνημα δωρεάν σε περίπτωση βλάβης που οφείλεται αποκλειστικά σε σφάλμα κατασκευής. Η εγγύηση καλύπτει το κόστος των ανταλλακτικών και την εργασία αποκατάστασης της βλάβης. Ο έλεγχος και η ρύθμιση του μηχανήματος βαρύνει τον πελάτη. Η ευθύνη της ΜΕΚΜΑ Α.Ε. περιλαμβάνει νέα ή ανακατασκευασμένα μέρη, στην επιλογή της, και τεχνική υποστήριξη στην αντιπροσωπεία και στους εμπόρους της για τη συντήρηση του μηχανήματος. Εν τη απουσία ενός εμπόρου, της αντιπροσωπείαςή της παροχής υπηρεσιών επισκευής, αυτές οι εγγυήσεις θα αντιμετωπιστούν άμεσα από τη ΜΕΚΜΑ Α.Ε.. Η περίοδος εξουσιοδότησης ισχύει ως ακολούθως:
Η χρονική διάρκεια της ΕΓΓΥΗΣΗΣ για οικιακή χρήση είναι 2 έτη και για Ημιεπαγγελματική 1 έτος.
Η Ημιεπαγγελματική χρήση αφορά μικρά Studios και Ξενοδοχεία, με ελεγχόμενη χρήση.

ΟΡΟΙ ΕΓΓΥΗΣΗΣ
Η παρούσα εγγύηση ισχύει μόνο εφ' όσον:
1. Επιδειχθεί από τον αγοραστή η νόμιμη απόδειξη αγοράς του μηχανήματος (Τιμολόγιο, Δελτίο Αποστολής ή Δελτίο Λιανικής Πώλησης) που αναφέρει την ημερομηνία αγοράς, τον τύπο του μηχανήματος και τον αριθμό κατασκευής (serialnumber) αν υπάρχει. Η εγγύηση ισχύει μόνο για τον πρώτο αγοραστή και οπωσδήποτε αποκλείεται η μεταβίβαση της εγγύησης σε τρίτο.
2. Κατάλληλη χρήση του μηχανήματος σύμφωνα με τις οδηγίες που παρέχονται σε αυτό το εγχειρίδιο.
3. Κατάλληλη εγκατάσταση από μια εξουσιοδοτημένη επιχείρηση υπηρεσιών σύμφωνα με τις οδηγίες που παρέχονται στο μηχάνημα.
4. Η εταιρεία διατηρεί το δικαίωμα να καθορίζει αυτή και κατά την κρίση της, την αντικατάσταση ή την επισκευή των ανταλλακτικών, καθώς επίσης, τον τόπο, τον χρόνο και τον τρόπο επισκευής. Ρητώς αναφέρεται ότι αποκλείεται κάθε είδους απαίτηση για αποζημίωση, λόγω προσωρινήςέλλειψης ανταλλακτικών και καθυστέρησης αποκατάστασης της βλάβης.
5. Οι ζημίες του μηχανήματος τελειώνουν κατά τη διάρκεια της μεταφοράς και της εγκατάστασης.

ΕΚΠΛΗΡΩΣΗ ΤΗΣ ΕΓΓΥΗΣΗΣ
Η επισκευή του μηχανήματος μπορεί να γίνει:
1. Στο τμήμα service της εταιρείας μας. Η μεταφορά του μηχανήματος από και προς το τμήμα επισκευών, γίνεται με ευθύνη και έξοδα του πελάτη, ο οποίος είναι υπεύθυνος για τη σωστή συσκευασία κατά τη μεταφορά στην αντιπροσωπεία. Η εταιρεία δεν ευθύνεται για τυχόν ζημιές κατά τη μεταφορά από τρίτο.
2. Με μετάβαση του τεχνικού της εταιρείας στο χώρο του πελάτη. Ο χρόνος μετάβασης και τα έξοδα κίνησης του τεχνικού βαρύνουν τον πελάτη και καθορίζονται από τον ισχύοντα τιμοκατάλογο επισκευών της εταιρείας μας.

ΕΞΑΙΡΕΣΕΙΣ ΤΗΣ ΕΓΓΥΗΣΗΣ
Η παρούσα εγγύηση δεν καλύπτει:
1. Πλαστικά ή ελαστικά μέρη (π.χ. προστατευτικά καλύμματα).
2. Επακόλουθες, παράλληλεςή τυχαίες ζημιέςόπως ζημιές ιδιοκτησίας.
3. Αποζημίωση υπηρεσιών στον καταναλωτή για όσο χρόνο δεν λειτουργεί το μηχάνημα.

ΔΕΝ ΙΣΧΥΕΙ οπωσδήποτε η παρούσα εγγύηση, στις παρακάτω περιπτώσεις:
1. Όταν η βλάβη είναι αποτέλεσμα μετατροπών, κακής χρήσης, κακής συντήρησης.
2. Όταν το μηχάνημα ανοιχτεί ή επισκευαστεί από τρίτους.
3. Όταν η βλάβη προέρχεται από αμέλεια ή κακή συναρμολόγηση του χρήστη ή κάποιου τρίτου.
4. Όταν γενικώς δεν έχουν ακολουθηθεί οι οδηγίες χρήσης που αναγράφονται στο εγχειρίδιο.
5. Όταν η συσκευή χρησιμοποιείται σε γυμναστήρια, γυμναστικούς συλλόγους, studios, ή για άλλη εμπορική ή επαγγελματική χρήση.

ΕΠΙΣΚΕΥΗ
Κρατήστε την απόδειξη αγοράς σας (ή αντίγραφό της). Αν η υπηρεσία επισκευής εκτελείται, είναι στο συμφέρον σας να λάβετε και να κρατάτε όλες τις αποδείξεις. Αυτή η γραπτή εγγύηση σας δίνει τα συγκεκριμένα νόμιμα δικαιώματα. Μπορείτε επίσης να έχετε άλλα δικαιώματα που ποικίλλουν από κράτος σε κράτος.
Η υπηρεσία επισκευής κάτω από αυτήν την εγγύηση πρέπει να ληφθεί με την ακολουθία αυτών των βημάτων, σε εντολή:
1. Επικοινωνήστε με τον εξουσιοδοτημένο έμπορο.
2. Ελάτε σε επαφή με το τμήμα service (210) 2758228 της αντιπροσωπείας.

ΜΗ ΣΤΕΙΛΕΤΕ ΟΠΟΙΟΔΗΠΟΤΕ ΜΗΧΑΝΗΜΑ ΣΤΗΝ ΑΝΤΙΠΡΟΣΩΠΕΙΑ ΧΩΡΙΣ ΠΡΟΗΓΟΥΜΕΝΗ ΕΓΚΡΙΣΗ.
Όλα τα μηχανήματα που φθάνουν χωρίς έγκριση θα απορρίπτονται.
Για περισσότερες πληροφορίες, ή για να έρθει σε επαφή μαζί σας το τμήμα service, επικοινωνήστε στο:

ΜΕΚΜΑ Α.Ε. Γρηγορίου Λαμπράκη 21 Λυκόβρυση, Τ.Κ. 14123
Τηλέφωνο: (210) 2758228 – Fax (210)2774798
E-mail: service@mekma.gr
Τα χαρακτηριστικά γνωρίσματα ή οι προδιαγραφές προϊόντων όπως περιγράφονται ή επεξηγούνται υπόκεινται σε αλλαγή από τον κατασκευαστή χωρίς ειδοποίηση.

WEE / AHHE *(Απόβλητα Ηλεκτρικού και Ηλεκτρονικού Εξοπλισμού)*

IMPORTANT WEEE INFORMATION

The WEEE marking applies to countries with WEEE and e-waste regulations, European Directive 2002/96/EC. Appliances are labelled in accordance with local regulations concerning waste electrical and electronic equipment (WEEE). These regulations determine the framework for the return and recycling of used appliances as applicable within each geography. This label is applied to various products to indicate that the product is not to be thrown away, but rather put in the established collective systems for reclaiming these end of life products.

Users of electrical and electronic equipment (EEE) with the WEEE marking must not dispose of end of life EEE as unsorted municipal waste, but use the collection framework available to them for the return, recycle, and recovery of WEEE and to minimize any potential effects of EEE on the environment and human health due to the presence of hazardous substances.

ΣΗΜΑΝΤΙΚΕΣ ΠΛΗΡΟΦΟΡΙΕΣ ΑΗΗΕ

Η σήμανση ΑΗΗΕ σε χώρες με ΑΗΗΕ και με κανονισμούς για τα ηλεκτρονικά απόβλητα, Ευρωπαϊκή Οδηγία 2002/96/EC. Οι συσκευές επισημαίνονται σύμφωνα με τις τοπικές προδιαγραφές σχετικά με τα ηλεκτρικά και ηλεκτρονικά απόβλητα (ΑΗΗΕ). Αυτοί οι κανονισμοί καθορίζουν το πλαίσιο για την επιστροφή και ανακύκλωση χρησιμοποιημένων συσκευών, όπως εφαρμόζονται σε κάθε γεωγραφική περιοχή. Αυτή η σήμανση εφαρμόζεται σε διάφορα προϊόντα για να υποδείξει ότι το προϊόν δεν πρέπει να “πεταχτεί”, αλλά να τοποθετηθεί στα καθιερωμένα πλαίσια συλλογής για ανάκτηση αυτών των προϊόντων που βρίσκονται στο τέλος της διάρκειας ζωής τους.

Χρήστες Ηλεκτρικού και Ηλεκτρονικού Εξοπλισμού (ΗΗΕ) με σήμανση ΑΗΗΕ, δεν πρέπει να “πετούν” τα προϊόντα ΗΗΕ, που είναι στο τέλος της διάρκειας ζωής τους, σαν αδιαχώριστα αστικά απόβλητα, αλλά να χρησιμοποιούν τα διαθέσιμα σε αυτούς πλαίσια συλλογής για επιστροφή, ανακύκλωση και ανάκτηση του ΑΗΗΕ και για να ελαχιστοποιηθούν οποιεσδήποτε πιθανές επιδράσεις των ΗΗΕ στον περιβάλλον και την ανθρώπινη υγεία, λόγω της παρουσίας επιβλαβών ουσιών.

DKN®
TECHNOLOGY

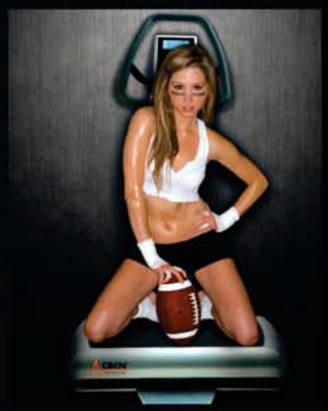

www.dkn-technology.com

Αποκλειστικός Αντιπρόσωπος: ΜΕΚΜΑ Α.Ε.